TERASAKI
Innovators in Protection Technology

TemSystem

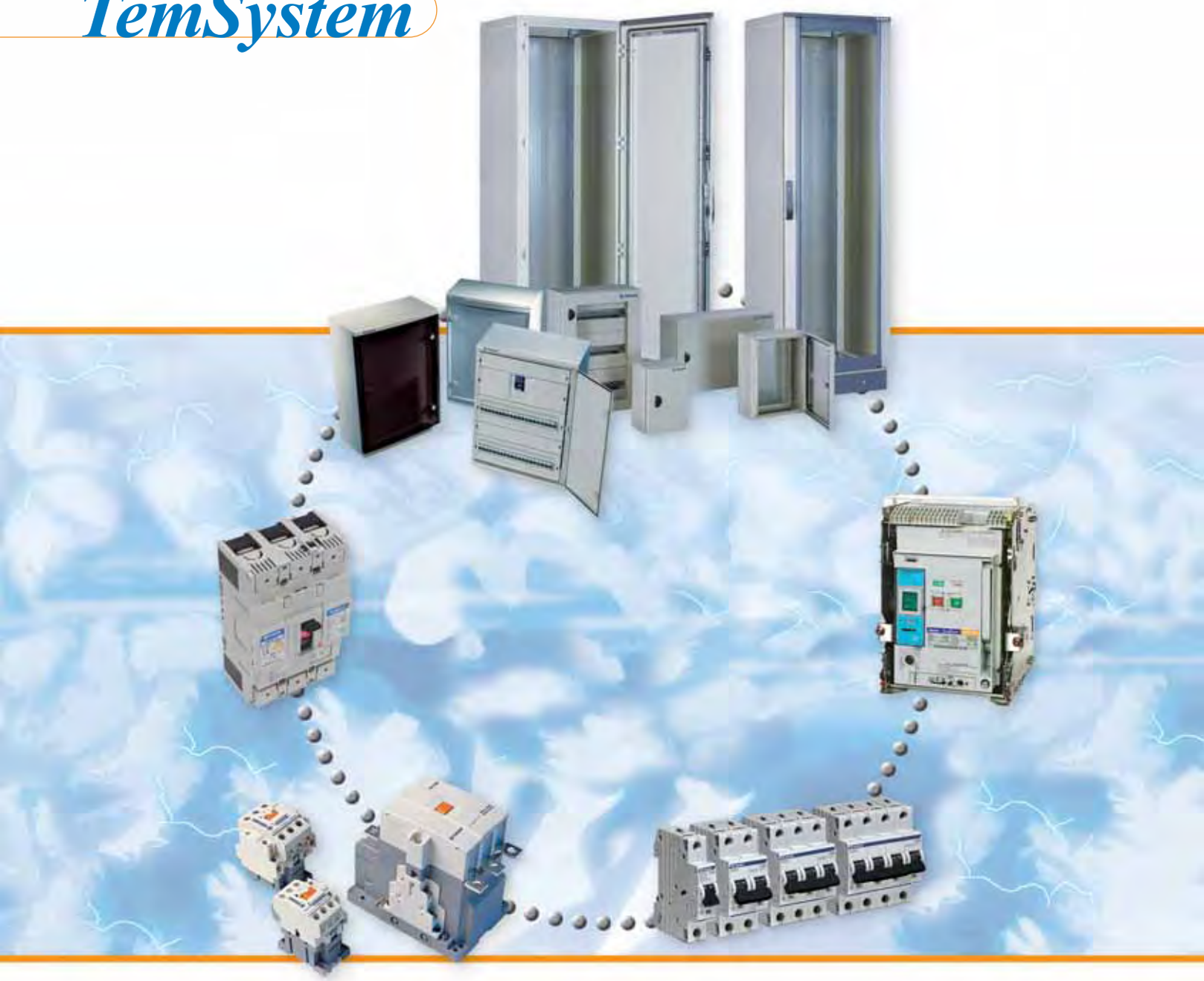

Cuadros de distribución estancos y Envolventes metálicas Industriales
Distribution boads - IP65 and Industrial metal switchboards

Catálogo-Tarifa
Catalogue-Price list
Marzo/March 2009

Condiciones generales de venta y suministro

PRECIOS

Son los que figuran en nuestras tarifas vigentes en cada momento y se entienden para mercancía situada en nuestra fábrica de Granollers, embalaje no retornable incluido.

PORTES

Todos los pedidos por un valor neto superior a 450€ viajarán a portes pagados, salvo petición de envío por transporte urgente o designación por el cliente de un medio de transporte distinto al designado por TERASAKI ESPAÑA, S.A.U.

PEDIDO MÍNIMO

Sólo se aceptarán pedidos cuyo valor neto mínimo sea superior a 60€.

Los pedidos con valor neto entre 60€ y 120€ se enviarán contra reembolso.

Para pedidos superiores a un valor neto de 120€ se aplicarán las condiciones establecidas con el cliente.

CANTIDADES

En todos los casos la unidad mínima de embalaje será la estándar especificada en nuestra tarifa.

DEVOLUCIONES

NO SE ADMITIRÁN EN NINGÚN CASO, excepto mediando autorización expresa de cada caso, por escrito, de nuestro Departamento Comercial. Si son autorizadas, se regirán siempre por las siguientes condiciones:

- No se admiten devoluciones de aparatos de ejecución especial.
- Los aparatos de ejecución estándar serán objeto de demérito en función de su estado y del tiempo transcurrido desde su salida de fábrica.
- En todos los casos, sin excepción, los portes y/o embalajes serán a cargo del comprador, excepto si la devolución ha sido por un error de TERASAKI ESPAÑA, S.A.U.
- El abono correspondiente será calculado, siempre, en base al importe facturado en el momento del suministro.
- No se admitirán, tampoco, devoluciones de materiales suministrados dos años o más antes de la devolución, ni materiales que no figuren en nuestro programa vigente de suministros.

GARANTÍA

Todos nuestros aparatos están garantizados por un período de 12 meses a partir de la fecha de entrega.

La garantía se limita al cambio o reparación del producto.

El producto se deberá retornar acompañado de un informe indicando el defecto y condiciones de instalación contrastado con el servicio técnico de TERASAKI ESPAÑA, S.A.U.

JURISDICCIÓN

En caso de disconformidad en el cumplimiento de los contratos celebrados entre TERASAKI ESPAÑA, S.A.U. y sus clientes, éstos se remiten expresamente a los Tribunales de Barcelona, con renuncia al fuero que pudiera corresponderles.

Cuadros de Distribución Estancos
Insulated Distribution boards – IP65

Multibox

Pág.

Características generales
General features 4-5

Características constructivas
Structural characteristics 6-7

Precios de Cuadros de distribución estancos - IP65 y Potencia disipable
Price list - Insulated Distribution boards - P65 and Power loss 8

Precios de Cuadros de distribución estancos - IP65 y Dimensiones
Price list - Insulated Distribution boards - IP65 and Dimensions 9-10

Precios de Cuadros de distribución estancos - IP65
Price list - Insulated Distribution boards - IP65 11

Precios de Accesorios y Repuestos
Price list – Accessories and Spare parts 12

Envolventes metálicas industriales
Industrial metal switchboards

Combi - Envolventes Metálicas Murales
Combi – Metal panel boards

Pág.

Precios de Kits de instalación aparatos modulares carril DIN y Dimensiones
General features and Price list - Installation Kit for DIN modular devices and Dimensions 13

Precios de Envolventes Murales y Accesorios
Price list - Metal panel boards and Accessories 14

Tesa Block - Armarios Compactos
Tesa Block - Compact Switchboards

Pág.

Precios de Armarios compactos
Price list - Compact Switchboards 15

Precios de Placa de montaje de inserción frontal y Zócalos
Price list - Frontal entry mounting plate and Plinth 16

Tesa Modular - Armarios Modulares Industriales
Tesa Modular – Modular Industrial Switchboards

Pág.

Precios de Armarios base y Configuración de cuadro completo
Price list - Basic structure and Complete switchboard construction 17

Precios de Accesorios
Price list - Accessories 18-21

Guía de montaje de aparatos de distribución eléctrica
Mounting guideline for the switchgear distribution 22-28

Información sujeta a cambios sin previo aviso.

Cuadro de distribución estanco - IP65
Insulated distribution boards - IP65

Siguiendo con su filosofía de proyecto, **TERASAKI** presenta una nueva gama de cuadros de distribución estancos destinados principalmente al sector terciario e industrial, interesantes por su estética y diseño y sobre todo por el sistema de instalación propuesto.

Following its forward planning philosophy **TERASAKI** *is offering a new range of weather-proof enclosures, mainly designed for the industrial sector. Attractively designed, their greatest appeal however, lies in the way they are assembled.*

El armario de distribución de la gama MultiBox está realizado en una aleación termoplástico con alta resistencia LT.
Se proponen 5 diferentes envolventes con una serie de accesorios fáciles para ensamblar y para satisfacer muchas necesidades de instalación.

The Multibox weather-proof enclosures are made in LT special high resistance thermoplastic alloy.
There are 5 different enclosures on offer with a series of accessories easy to assemble and responding to the multiple requirements of an installation.

La gama MultiBox propone distintas variaciones de instalación con pocos elementos modulares.

The Multibox range can offer a variety of installation possibilities with just a few modular elements.

Este nuevo sistema favorece al instalador, bien durante la fase de la elección para la mejor solución de instalación como durante la fase de montaje, gracias a la extrema simplificación de las operaciones y a la multifuncionalidad de los componentes.

This new system is really helping the installer, both in the phase of choosing the best installation solution and in the assembly phase thanks to the extreme simplicity of the installation and the multi-functionality of the components.

El distribuidor también recibe muchas ventajas de la Gama MultiBox porque siendo el producto altamente componible él puede reducir el volumen del almacén y sus gastos.

There are also many advantages for the distributor with Multibox range, reducing the volume of stock in the warehouse - and thus related financial costs - because of the way the different components fit together.

La Gama MultiBox se complementa con otras envolventes que **TERASAKI** produce y que son: Combi, Tesa Block, Tesa Modular.

Additionally, the Combi range can be joined to **TERASAKI** *existing ranges of enclosures within the TemSystem series: Combi, Tesa Block, Tesa Modular.*

Las envolventes de la Gama MultiBox son aptas para la realización de aparatos de montaje según la norma CEI 17-13/1.

The cabinets of the Multibox range are suitable for housing equipment assembled according to the CEI 17-13/1.

Características Técnicas

- Grado de protección: IP65, según la IEC529 y la CEI 70-1
- Doble aislamiento según la CEI 17-13/1
- Autoextinguible: Glow-Wire test 650°C
- Autoextinguible: UL94 grado V1
- Estabilidad dimensional: de -25° C a +60° C
- Resistente a los agentes químicos y atmosféricos
- Resistencia al impacto: Grado IK 08 para puerta con ventanilla, IK 10 para puerta ciega (de acuerdo con EN 50102).
- Color gris RAL7035

Technical Features

- *Degree of protection: IP65, according to IEC 529 and CEI 70-1*
- *Double insulation according to CEI 17-13/1*
- *Self extinguishing: Glow-Wire test 650°C*
- *Self extinguishing: UL94 grade V1*
- *Dimensional stability: from -25°C to + 60°C*
- *Resistant to chemicals and weathering*
- *Impact resistance: IK08 grade door with window, IK10 plain door (according to EN 50102)*
- *RAL7035 grey*

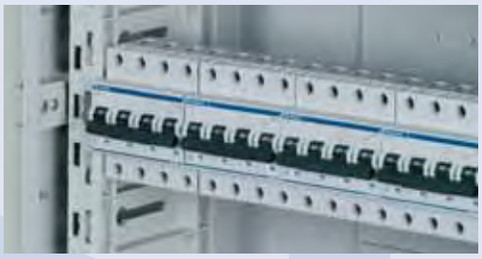

Cuadro de distribución estanco - IP65
Insulated distribution boards - IP65

El armario de distribución de la Gama Multibox está disponible en cinco tamaños diferentes:

There are 5 cabinets available in the Multibox range:

Tipo *Type*	Dimensiones (mm) *Dimensions (mm)*	Hileras *Rows*	máx. *max.*
1	320x370x210	12 DIN	24 DIN
2	460x370x245	20 DIN	40 DIN
3	460x520x245		60 DIN
4	460x670x245		80 DIN
5	755x715x345	35 DIN	140 DIN

La Gama Multibox ofrece un amplio abanico de componentes modulares entre las distintas envolventes que se pueden superponer o unir entre sí cuando presentan el mismo ancho y la misma altura. Además los cuadros con el mismo ancho comparten los mismos componentes como las guías DIN, las placas modulares, los paneles y los accesorios.

The Multibox range offers a wide range of components that are modular and inter-changeable among the different enclosures. Enclosures with the same height or width can be placed above or beside each other, while enclosures of the same width have various components in common - DIN rails, modular plates, panels and accessories.

Distribución eléctrica con interruptor de caja moldeada / *Electrical distribution with MCCB*

Normas de Referencia

CEI 23-48 (primera edición 1995)
Conforme con la IEC670 (1989)
Con la Modificación 1 incluida (1994)
Envolventes para aparatos destinados a instalaciones eléctricas fijas para uso doméstico y similar
Parte 1: Prescripciones generales

CEI 23-49 (primera edición 1996)
Envolventes para aparatos destinados a instalaciones eléctricas fijas para uso doméstico y similar
Parte 2: Prescripciones particulares para envolventes para dispositivos de protección y aparatos que en el uso cotidiano disipan bastante potencia.

NORMA EUROPEA EN 50298
Envolventes destinadas a los conjuntos de aparamenta de baja tensión.
Requisitos generales para las envolventes vacías.

Reference Standards

CEI 23-48 (first edition 1995)
According to IEC 670 (1989)
Plus Modification 1 (1994)
Enclosures for accessories for fixed electric installations for domestic and similar use
Part 1: General requirements

CEI 23-49 (first edition 1996)
Enclosures for accessories for fixed electric installations for domestic and similar use
Part 2: Specific requirements for enclosures used to contain protection devices and appliances that in ordinary use dissipate a not negligible power.

EUROPEAN STANDARD EN 50298
Empty enclosures for low-voltage switchgear and control gear assemblies
General requirements.

Características constructivas
Structural characteristics

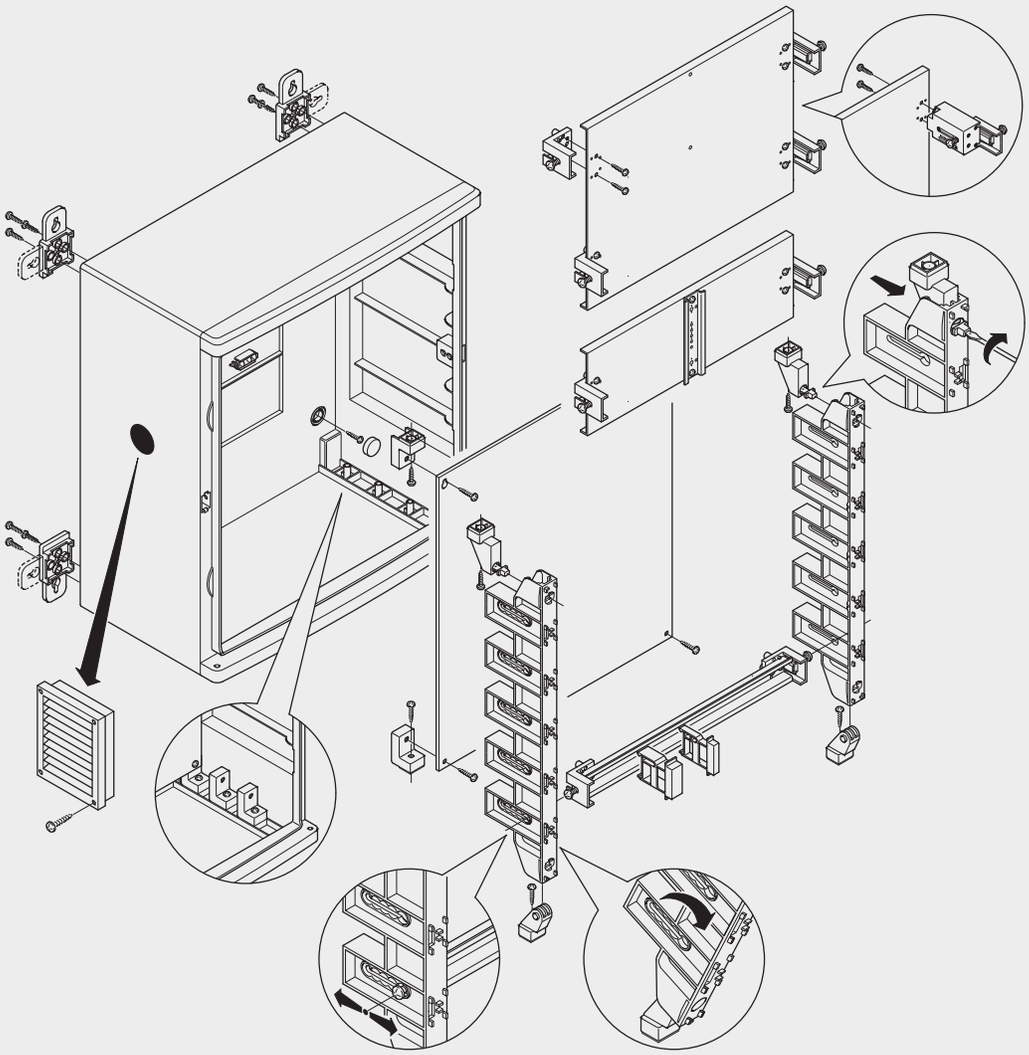

A - Envolvente

- Monobloc en polímero técnico con alta resistencia mecánica
- Reversible
- Fijación mural desde el interior o mediante orejas de fijación incluidas en el suministro
- Paredes lisas para entradas laterales y verticales con prensaestopas, tubos o canales
- Techo saliente para proteger la puerta
- Chasis y componentes posicionables en los dos niveles L1 – L2
- Suministrado con nivel de burbuja de aire

A - Cabinet

- *One piece in engineering plastic with high mechanical resistance*
- *Reversible*
- *Fixed to wall from the inside or by using brackets, supply included*
- *Smooth walls for lateral and vertical entry of cable glands, tubes or trunking*
- *Protruding roof that protects the door*
- *Depth for attaching chassis and components can be positioned in L1 or L2 levels*
- *Supplied with integral spirit level for easier mounting*

B - Puerta

- En polímero técnico completamente transparente fumé o gris (ciega)
- Reversible
- Fijación fácil por resorte sobre los ejes montados
- Con la apertura mayor que 180°
- Maneta baja para abrir la puerta
- Suministrada con cerradura triangular
- Con kit accesorios que incluye la cerradura con doble barra, cuadrada y llave triple
- Extras: cerradura con llave Yale y el kit accesorios para enclavar con candado

B - Door

- *In engineering plastic, tinted or grey (plain)*
- *Reversible*
- *Easy attachment with a simple operation of snap-on pre-mounted pivots*
- *Opens more than 180°*
- *Lowered handle for opening the door*
- *Supplied with mounted triangular lock*
- *Comes with complete accessories kit of square lock, double bar lock and triple key*
- *Optional accessory kit available with Yale key lock or with facility for padlocking*

C - Contrapuerta

- De polímero técnico gris (ciega)
- Suministrada con cerradura triangular
- Con kit accesorios que incluye la cerradura con doble barra, cuadrada y llave triple
- Reversible con cierre por resorte
- Precintable
- Con fijaciones al envolvente sobre el nivel L1

C - Internal door

- *Grey engineering plastic (plain)*
- *Supplied with mounted triangular lock*
- *Comes with complete accessories kit of square lock, double bar lock and triple key*
- *Reversible, snaps shut*
- *Can be sealed*
- *With supports for attaching to the cabinet at L1*

D - Placa de montaje

- De acero cincado lisa
- Con 4 estribos insertables en los dos niveles L2 – L3 de la envolvente

D - Mounting plate

- *In smooth zinc coated steel*
- *With 4 brackets that can also be mounted on two levels L2 - L3*

ACCESORIOS OPCIONALES

- Cerradura con llave Yale
- Accesorio para enclavar con candado
- Sobre portadocumentos
- Kit de fijación del envolvente al poste
- Kit de ventilación

OPTIONAL ACCESSORIES

- *Lock with Yale key*
- *Accessory for padlocking*
- *Envelope for documents*
- *Kit for attaching cabinet to pole*
- *Ventilation kit*

Características constructivas
Structural characteristics

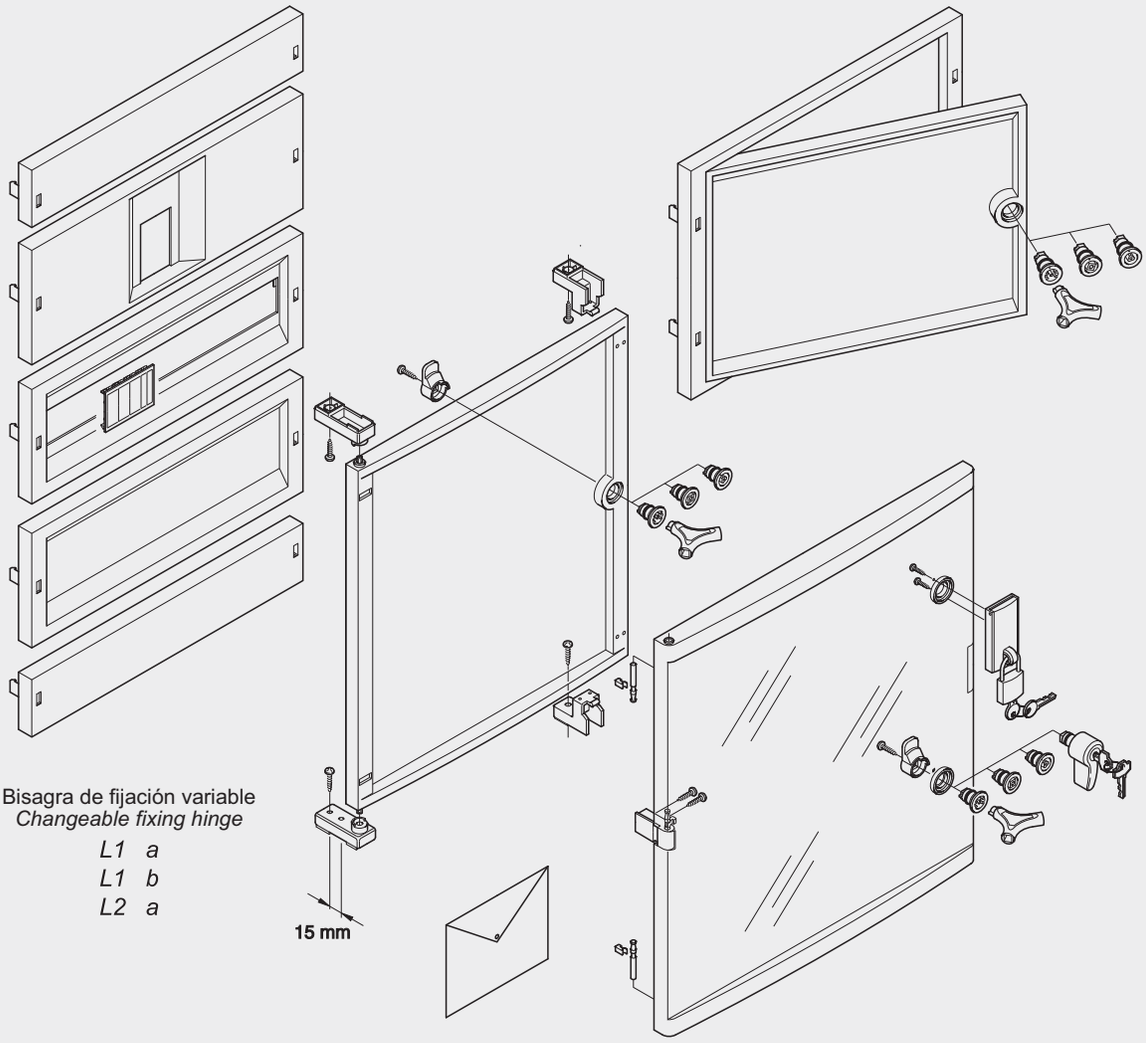

E - Chasis

- Realizado por la unión del montante con las guías DIN y/o las placas modulares
- Posibilidad de ensamblar y cablear el chasis a la mesa
- A fijar mediante estribos incluidos en el suministro sobre el nivel L1 – L2 del envolvente
- Basculante
- Fijación con dos trinchetes de 1/4 de vuelta

E - Chassis

- *Made by joining the upright supports with the DIN rails and/or modular plates*
- *Chassis can be assembled and wired at work bench*
- *Attaches onto positions L1 - L2 of the cabinet using the brackets supplied*
- *Horizontally pivoted*
- *Attached with fast 1/4 turn locking system*

F - Montante

- De polímero técnico
- Predispuesto para la fijación de las guías DIN o de las placas modulares cada 1/2 módulo
- Ranuras para posicionar las guías DIN en 4 alturas distintas
- Posibilidad de fijar los cavetos de cableado mediante estribos opcionales o en vertical detrás de las guías DIN
- Posibilidad de ganar espacio de cableado reduciendo el número de las hileras

F - Upright Support

- *In engineering plastic*
- *Set up for attachment of DIN rails or modular plates every 1/2 module*
- *Slotted fixing for positioning of DIN rails at 4 different heights*
- *Possibility of attaching cable trunking with optional brackets or vertically behind the DIN rails*
- *Wiring space can be increased by decreasing the number of rows*

G - Guías DIN

- Guías metálicas con perfil DIN aptas para el montaje por resorte de los aparatos eléctricos modulares
- Soporte con tornillo y tuerca enroscados para la fijación rápida al montante

G - DIN rails

- *Metallic rails with DIN profile suitable for snap-on mounting of modular electrical equipment*
- *Bracket support with screws and nut already pre-screwed for faster mounting*

H - Placa modular

- De acero cincado apta para la fijación de los elementos no modulares
- Disponible en tres tipos:

1) placa lisa de 1 módulo
2) placa lisa de 2 módulos
3) placa de 1 módulo con guía DIN para interruptor de caja

H - Modular Plates

- *In zinc coated steel suitable for attaching non modular elements*
- *Three versions available:*

1) smooth plate of 1 module
2) smooth plate of 2 modules
3) plate of 1 module with DIN rail for moulded-case circuit breaker

I - Panel

- Disponible en cinco tipos:

1) Panel con ranura DIN (1 módulo)
2) Panel ciego (1 módulo)
3) Panel ciego (1/2 módulo)
4) Panel para interruptor de caja (1 módulo)
5) Panel contrapuerta (2 módulos) con cerradura

- Fijación del panel por sencilla presión
- Desmontable con hierramienta
- De polímero técnico

I - Panels

- *Five types are available:*

1) Panel with DIN vent-hole (1 module)
2) Plain panel (1 module)
3) Plain panel (1/2 module)
4) Panel for moulded-case circuit breaker (1 module)
5) Internal door panel, comes with lock (2 modules)

- *Easily snapped onto the chassis*
- *Dismantled using a tool*
- *Made of engineering plastic*

ACCESORIOS OPCIONALES

- Cerradura con llave Yale
- Accesorio para enclavar con candado
- Sobre portadocumentos
- Kit de fijación del envolvente al poste
- Kit de ventilación

OPTIONAL ACCESSORIES

- *Lock with Yale key*
- *Accessory for padlocking*
- *Envelope for documents*
- *Kit for attaching cabinet to pole*
- *Ventilation kit*

Gama Multibox
Range Multibox

Cuadro de distribución estanco - IP65
Insulated distribution boards - IP65

Normas de referencia/*Reference Standards*
CEI 23-48, CEI 23-49, EN50298

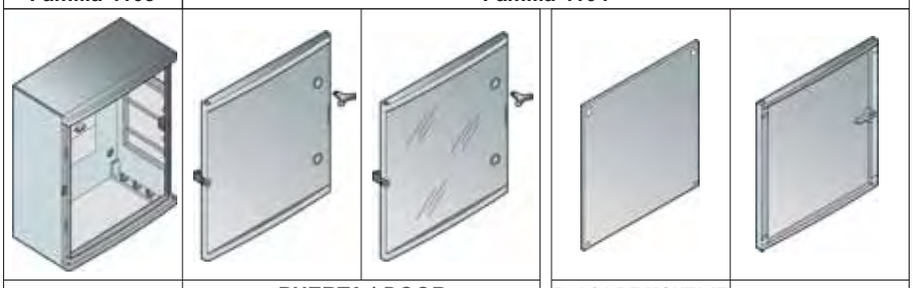

Modularidad *Horizontal modularity*	Dimensiones *Dimensions* b x h x p (mm)	Combinaciones posibles *Possible formats* A	B	Familia 4103		Familia 4104							
				CAJA / *BASE* gris / *grey*		PUERTA / *DOOR* CIEGA / *PLAIN* gris / *grey*		PUERTA / *DOOR* TRANSPARENTE *TRANSPARENT* fumé / *glazed*		PLACA DE MONTAJE *MOUNTING PLATE* 4T 5T		CONTRAPUERTA *INTERNAL DOOR* ciega / *Blank* gris / *Grey*	
				Ref.	P.V.P.	Ref.	P.V.P.	Ref.	P.V.P.	Ref.	P.V.P.	Ref.	P.V.P.
M320 12 DIN por hilera *for row* **LT**	**Tipo 1** ***Type 1*** 320x370x210 2 hileras 2 *rows*	1+ 1 — 24 DIN	½+ 1+ ½ — 12 DIN	6550010T	**73,64**	6550011T	**23,76**	6550012T	**39,17**	6550014T 6550015T	**13,13** **10,73**	6550016T	**29,69**
M460 20 DIN por hilera *for row* **LT**	**Tipo 2** ***Type 2*** 460x370x245 2 hileras 2 *rows*	1+ 1 — 40 DIN	½+ 1+ ½ — 20 DIN	6550020T	**94,99**	6550021T	**28,54**	6550022T	**47,50**	6550024T 6550025T	**19,06** **16,67**	6550026T	**40,42**
	Tipo 3 ***Type 3*** 460x520x245 3 hileras 3 *rows*	1+ 1+ 1 — 60 DIN	½+ 1+ 1+ ½ — 40 DIN	6550030T	**104,47**	6550031T	**29,69**	6550032T	**57,09**	6650034T 6550035T	**27,30** **24,90**	6550036T	**48,64**
	Tipo 4 ***Type 4*** 460x670x245 4 hileras 4 *rows*	1+ 1+ 1+ 1 — 80 DIN	½+ 1+ 1+ 1+ ½ — 60 DIN	6550040T	**106,87**	6550041T	**31,97**	6550042T	**62,91**	6650044T 6550045T	**35,62** **33,23**	6550046T	**58,23**
M750 35 DIN por hilera *for row* **LT**	**Tipo 5** ***Type 5*** 755x715x345 4 hileras 4 *rows*	1+ 1+ 1+ 1 — 140 DIN	½+ 1+ 1+ 1+ ½ — 105 DIN	6550050T	**160,31**	6550051T	**53,44**	6550052T	**94,99**	6550054T 6550055T	**66,57** **64,16**	6550056T	**93,85**

LT = Aleación Termoplástico / Thermoplastic alloy
b x h x p = ancho x alto x profundidad / *base x height x depth*

4T: material aislante
insulating thermoplastic material
5T: lisa de acero cincado
stainless steel smooth zinc-coated

POTENCIA DISIPABLE / *POWER LOSS*

Envolvente Tipo *Enclosure Type*	Módulos DIN *DIN modules*	Montaje con chasis y guía DIN *Assembly with chassis and DIN rail*	Montaje con placa de montaje *Assembly with mounting plate*
1	24 DIN	35W	40W
2	40 DIN	50W	84W
3	60 DIN	58W	100W
4	80 DIN	85W	125W
5	140 DIN	138W	235W

Cuadro de distribución estanco - IP65
Insulated distribution boards - IP65

Normas de referencia/*Reference Standards*
CEI 23-48, CEI 23-49, EN50298

Familia 4104

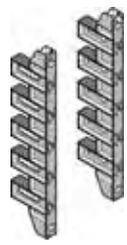

1 MOD.

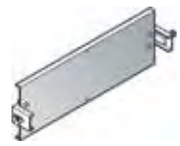

1 MOD.

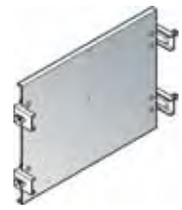

2 MOD.

Modularidad *Horizontal modularity*	Dimensiones *Dimensions* b x h x p (mm)	Combinaciones posibles *Possible formats* A	B	MONTANTE *UPRIGHT* pareja / *couple* Ref.	P.V.P.	GUÍA DIN *DIN RAIL* con soportes / *with brackets* Ref.	P.V.P.	PLACAS MODULARES / *MODULAR PLATE* en metal completo con soporte *in metal, with brackets* Ref.	P.V.P.	Ref.	P.V.P.
M320 12 DIN por hilera *for row* **LT**	**Tipo 1** ***Type 1*** 320x370x210 2 hileras 2 *rows*	1+ 1 **24 DIN**	½+ 1+ ½ **12 DIN**	6550019T	**26,14**	65532010T	**8,45**	65532011T	**12,22**	65532012T	**22,61**
M460 20 DIN por hilera *for row* **LT**	**Tipo 2** ***Type 2*** 460x370x245 2 hileras 2 *rows*	1+ 1 **40 DIN**	½+ 1+ ½ **12 DIN**								
	Tipo 3 ***Type 3*** 460x520x245 3 hileras 3 *rows*	1+ 1+ 1 **60 DIN**	½+ 1+ 1+ ½ **40 DIN**	6550039T	**29,69**	65546010T	**9,14**	65546011T	**15,98**	65546012T	**30,83**
	Tipo 4 ***Type 4*** 460x670x245 4 hileras 4 *rows*	1+ 1+ 1+ 1 **80 DIN**	½+ 1+ 1+ 1+ ½ **60 DIN**	6550059T	**30,83**						
M750 35 DIN por hilera *for row* **LT**	**Tipo 5** ***Type 5*** 755x715x345 4 hileras 4 *rows*	1+ 1+ 1+ 1 **140 DIN**	½+ 1+ 1+ 1+ ½ **108 DIN**			65575010T	**15,98**	65575011T	**38,03**	65575012T	**67,71**

LT = Aleación Termoplástico / Thermoplastic alloy

b x h x p = ancho x alto x profundidad / *base x height x depth*

DIMENSIONES / *DIMENSIONS* (mm)

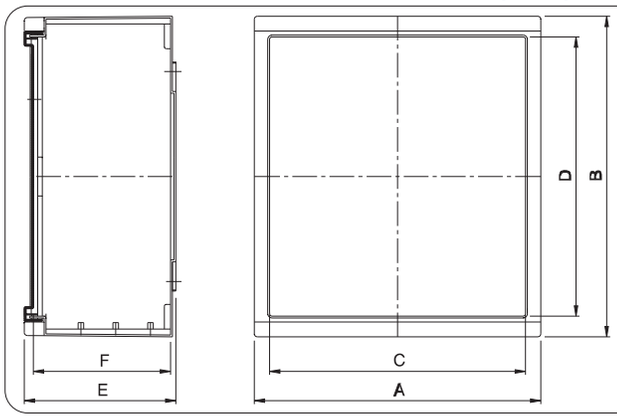

Tipo *Type*	1	2	3	4	5
A	324	464	464	464	755
B	370	370	520	670	714
C	274	414	414	414	685
D	302	302	452	602	600
E	210	245	245	245	345
F	192	222	222	222	310

Gama Multibox
Range Multibox

Cuadro de distribución estanco - IP65
Insulated distribution boards - IP65

Normas de referencia/*Reference Standards*
CEI 23-48, CEI 23-49, EN50298

Modularidad *Horizontal modularity*	Dimensiones *Dimensions* b x h x p (mm)	Combinaciones posibles *Possible formats* A	B	Familia 4104							
				1 MOD.		1 MOD.		1/2 MOD.		1/4 MOD.	
				PANEL CON RANURA PARA LA GUÍA DIN *PANEL WITH DIN RAIL HOLE* Completo con guía DIN / With DIN rail		PANEL CIEGO / PLAIN PANEL gris / *grey* h=150 mm.		(2 uds./*units*) h=75 mm.		(2 uds./*units*) h=37,5 mm.	
				Ref.	P.V.P.	Ref.	P.V.P.	Ref.	P.V.P.	Ref.	P.V.P.
M320 12 DIN por hilera *for row* **LT**	**Tipo 1** ***Type 1*** 320x370x210 2 hileras 2 *rows*	1+ 1 24 DIN	½+ 1+ ½ 12 DIN	65532020T	**14,27**	65532021T	**11,87**	65532022T	**15,41**	-	**-**
M460 20 DIN por hilera *for row* **LT**	**Tipo 2** ***Type 2*** 460x370x245 2 hileras 2 *rows*	1+ 1 40 DIN	½+ 1+ ½ 12 DIN	65546020T	**15,41**	65546021T	**15,41**	65546022T	**20,20**	-	**-**
	Tipo 3 ***Type 3*** 460x520x245 3 hileras 3 *rows*	1+ 1+ 1 60 DIN	½+ 1+ 1+ ½ 40 DIN								
	Tipo 4 ***Type 4*** 460x670x245 4 hileras 4 *rows*	1+ 1+ 1+ 1 80 DIN	½+ 1+ 1+ 1+ ½ 60 DIN								
M750 35 DIN por hilera *for row* **LT**	**Tipo 5** ***Type 5*** 755x715x345 4 hileras 4 *rows*	1+ 1+ 1+ 1 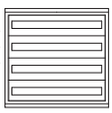 140 DIN	½+ 1+ 1+ 1+ ½ 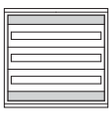 108 DIN	65575020T	**18,95**	65575021T	**16,67**	65575022T (1 ud.)	**20,20**	65575023T (2 uds.)	**21,34**

LT = Aleación Termoplástico / Thermoplastic alloy

b x h x p = ancho x alto x profundidad / *base x height x depth*

FIJACIONES, GUÍA DIN Y PLACAS / *FASTENINGS, DIN RAILS AND PLATES*

DIMENSIONES / *DIMENSIONS* (mm)

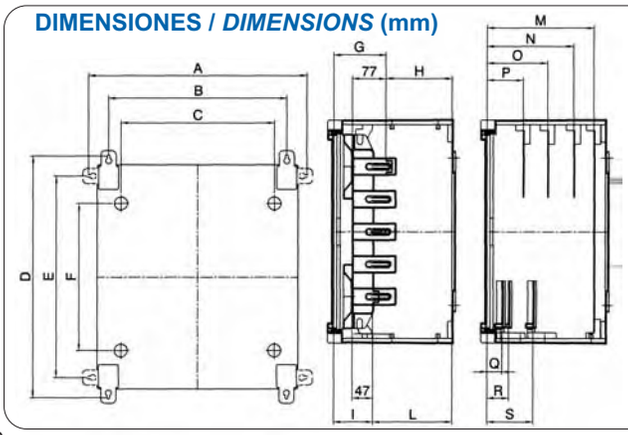

Tipo/Type	1	2	3	4	5
A	364	504	504	504	775
B	271	411	411	411	683
C	214	354	354	354	610
D	410	410	560	710	743
E	316	316	466	616	652
F	190	190	340	490	470
G	120	120	120	120	128
H	72	103	103	103	182
I	90	90	90	90	98
L	102	133	133	133	212
M	166	196	196	196	280
N	125	140	140	140	220
O	-	-	-	-	161
P	83	83	83	83	102
Q	34	34	34	34	47
R	49	49	49	49	62
S	-	105	105	105	105

Cuadro de distribución estanco - IP65
Insulated distribution boards - IP65

Normas de referencia/*Reference Standards*
CEI 23-48, CEI 23-49, EN50298

Modularidad *Horizontal modularity*	Dimensiones *Dimensions* b x h x p (mm)	Combinaciones posibles *Possible formats* A	B	Familia 4104: 1 MOD. PANEL PARA INT. CAJA MOLD. *PANEL FOR MCCB* Con placa y guía DIN *With metal plate and DIN rail* Ref.	P.V.P.	2 MOD. PANEL CONTRAPUERTA *DOOR PANEL* cerradura en el suministro *lock supplied* Ref.	P.V.P.	FIJACIÓN AL POSTE *FASTENING ONTO PILLAR* pareja en metal *couple in metal* Ref.	P.V.P.
M320 12 DIN por hilera *for row* **LT**	**Tipo 1** ***Type 1*** 320x370x210 2 hileras 2 *rows*	1+ 1 **24 DIN**	½+ 1+ ½ **12 DIN**	65532024T	**29,69**	-	**-**	65532090T	**89,06**
M460 20 DIN por hilera *for row* **LT**	**Tipo 2** ***Type 2*** 460x370x245 2 hileras 2 *rows*	1+ 1 **40 DIN**	½+ 1+ ½ **12 DIN**	65546024T	**41,57**	65546025T	**41,57**	65546090T	**91,34**
	Tipo 3 ***Type 3*** 460x520x245 3 hileras 3 *rows*	1+ 1+ 1 **60 DIN**	½+ 1+ 1+ ½ **40 DIN**						
	Tipo 4 ***Type 4*** 460x670x245 4 hileras 4 *rows*	1+ 1+ 1+ 1 **80 DIN**	½+ 1+ 1+ 1+ ½ **60 DIN**						
M750 35 DIN por hilera *for row* **LT**	**Tipo 5** ***Type 5*** 755x715x345 4 hileras 4 *rows*	1+ 1+ 1+ 1 **140 DIN**	½+ 1+ 1+ 1+ ½ **108 DIN**	65575024T	**59,37**	-	**-**	65575090T	**97,40**

LT = Aleación Termoplástico / Thermoplastic alloy
b x h x p = ancho x alto x profundidad / *base x height x depth*

Cuadro Tipo 4: Montaje con 2 filas DIN o "variable" (panel ciego ½ módulo) y montaje de MCCB.

Enclosure Type 4: Assembling with 2 rows DIN or 'changeable' (1/2 module blank panel) and MCCB mounting.

Cuadro Tipo 5: montaje con placa de montaje y contrapuerta.

Enclosure Type 5: Assembling with mounting plate and door panel.

Familia 4104

Descrip.	Color/*Colour*	Ref.	P.V.P.
Kit Cerradura Llave Yale	Gris *Grey*	655910T	**23,76**
Kit with *Yale key*	Transparente *Transparent*	655911T	**23,76**

Descrip.	Ref.	P.V.P.
Kit ventilación/*Ventilation kit*	655950T	**231,56**

IP-54 - 230 V

Descrip.	Color/*Colour*	Ref.	P.V.P.
Kit accesorio para enclavar con candado *Accessory kit for padlocking*	Gris/*Grey*	655920T	**29,69**

(Candado no incluido en el suministro / *padlock not supplied*)

Descrip.	Ref.	P.V.P.
Kit sobre portadocumentos *Document holder*	655960T	**17,81**

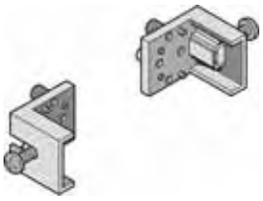

Descrip.	Ref.	P.V.P.
Kit estribos adicionales *Additional brackets kit*	655930T	**5,93**

Descrip.	Ref.	P.V.P.
Obturadores RAL 7035 70x50 mm 4 mód. *Blank plates RAL 7035 70x50 mm 4 mod.*	6540400	**0,65**

Cuadro Tipo 3: puerta transparente fumé
Enclosure Tipe 3: Glazed transparent door

Cuadro Tipo 4: puerta ciega gris
Enclosure Type 4: Grey blank door

Cuadro Tipo 4: puerta transparente fumé
Enclosure Type 4: Glazed transparent door

Cuadro Tipo 4: Distribución de guías DIN y placas especiales
Enclosure Type 4: Distribution of DIN rails and special plates

Cuadro Tipo 4: Bastidor basculante para mayor facilidad de trabajo
Enclosure Type 4: Pivoted chasis for a better installation

Orejas de fijación con fijación horizontal o vertical
Mounting brackets, horizontal or vertical fixing

Envolventes Metálicas Murales
Combi Metal enclosures

Familia 4101

Combi es una gama de envolventes metálicas para el sector industrial, así como para las condiciones de trabajo más exigentes. Con un IP 65 Combi ofrece las máximas prestaciones en seguridad tanto a choques mecánicos como a proyecciones de agua. Pensado para albergar múltiples combinaciones de aparamenta modular mediante el kit modular de instalación, y para una instalación tradicional con placas de montajes universales.

Combi metal enclosures surface mounting are designed for power distribution in environments requiring a high protection degree with an IP65. A wide range of possible variations that combine the strength of fully-welded enclosures with the flexibility and ease distribution of the kit modular system or the traditional installation by universal mounting plates.

	Prof./Depth 150mm	Prof./Depth 200mm	Prof./Depth 250mm	Prof./Depth 300mm	Prof./Depth 400mm
DIMENSIONES/*DIMENSIONS* (mm)					
Altura / *Height*	300 a/*to* 500	300 a/*to* 800	500 a/*to* 1000	400 a/*to* 1200	600 a/*to* 1000
Anchura / *Width*	200 a/*to* 400	300 a/*to* 600	400 a/*to* 600	600 a/*to* 600	400 a/*to* 800
CARACT. MECÁNICAS/ *MECHANICAL FEATURES*					
Chapa / *Sheet metal*	Caja y puerta en acero de 1,5 mm / *enclosure and door of 1.5 mm steel* Placa de montaje en acero de 2,5 mm / *mounting plate of 2.5 mm steel*				
ACABADOS/*PAINT FINISH*					
Revestimiento / *Coating*	Polvo epoxy-poliester / *Epoxy-polyester powder coat* RAL 7035 texturizado / *RAL 7035 textured*				
GRADO DE PROTECCIÓN/*DEGREE OF PROTECTION*					
	IP65 según la EN 60529 NEMA 4 / *IP65 according to EN 60529 NEMA 4*				
INCLUYE/*CONTAIN*					
	Caja con puerta ciega o transparente / Enclosure with plain or transparent door 2 perfiles zincados en la puerta / 2 zinc alloy hinges at the door Placa de montaje en la serie especificada / Mounting plate with the specified model Placa de entrada de cables con junta de estanqueidad / Cable entry gland plate with sealing gasket Sistema de cierre con llave de doble barra de Ø 3mm / Key lock system with double bar, diameter 3mm Tomillo para la puesta a tierra / Earth terminal Accesorios de montaje / Mounting accessories				
OPCIONAL/*OPTIONAL*					
Placa de montaje / Mounting plates	•	•	•	•	•
Tejadillo / Cover		•	•	•	
Fijación cables-canaleta / Cable fixing plate	•	•	•	•	•
Limitador de puerta 90º / Door limit at 90º	•	•	•	•	•
Regulador prof. placa montaje / Mounting plate depth adjust. guides		•	•	•	
Soportes fijación pared / Wall fixing brackets	•	•	•	•	•
Otros sistemas de cierre / Other lock systems	•	•	•	•	•

Kits de instalación aparatos modulares carril DIN / Installation Kit for DIN modular Devices

Ancho (mm) *Width (mm)*	Kit modular *Modular kit*	Módulos Din (18 mm) *DIN modules (18 mm)*	P.V.P.	Cajas para Kit modular / *Enclosures for modular kit*		
				con puerta opaca/with plain door	con puerta transp./with transp. door	sin placa de montaje/without mounting plate
400	MDST4-200	*Carátula ciega	**33,44**	-	-	-
	MDST4-300	1x16	**78,91**	ST4320	STP4320	STN4320
	MDST4-400	2x16	**91,23**	ST4420	STP4420	STN4420
	MDST4-500	3x16	**107,55**	ST4520/525	STP4520/525	STN4520/525
	MDST4-600	3 (1x16)	**123,56**	ST4620/625	STP4620/625	STN4620/625
600	MDST6-200	*Carátula ciega	**45,19**	-	-	-
	MDST6-600	3 (1x26)	**160,99**	ST6620	STP6620	STN6620
	MDST6-600	3 (1x26)	**160,99**	ST6630	STP6630	STN6630
	MDST6-800	4 (1x26)	**203,91**	ST6825	STP6825	STN6825
	MDST6-800	4 (1x26)	**203,91**	ST6830	STP6830	STN6830
	MDST6-1000	5 (1x26)	**247,66**	ST61025	STP61025	STN61025
	MDST6-1000	5 (1x26)	**247,66**	ST61030	STP61030	STN61030
	MDST6-1200	6 (1x26)	**284,84**	ST61230	STP61230	STN61230
	MDST6-1400	7 (1x26)	**426,39**	ST61430	-	-

CARACTERÍSTICAS
Marco realizado en chapa de acero de 1,5 mm.
Paneles frontales realizados en chapa de acero de 1,5 mm.

FEATURES
Frame made of sheet steel 1.5 mm
Front plates made of sheet steel 1.5 mm

ACABADO
Revestimiento estándar en polvo de epoxy-poliéster.
Color RAL 7035 texturizado.

PAINT FINISH
Standard epoxy-polyester powder coat
Colour RAL 7035 textured

GRADO DE PROTECCIÓN
Externo: como la caja (IP65)
Interno: IP20

DEGREE OF PROTECTION
IP65 as the external enclosure
Internal: IP20

El suministro Incluye:
- Marco.
- Panel frontal con ranura perforada completo de accesorios para la fijación y tornillos de montaje.
- Perfiles DIN zincados.
- Accesorios de montaje.

The kit packaging includes:
- *Mounting frame.*
- *Perforated front plate with complete accessories set and screws for mounting.*
- *Zinc DIN profiles.*
- *Mounting accessories.*

* Carátula ciega MDST4200 y MDST6200 bajo pedido.

Plain front plate ref. MDST4200 and MDST6200 on request.

Familia 4101

- El suministro incluye la placa de montaje en los modelos especificados. / *The Combi metal enclosures packaging includes the mounting plate in the specified models.*
- Los soportes de fijación a pared SDWC-010 se piden por separado. / *The wall fixing brackets are supplied separately.*
- Grado de protección IP65. / *Degree of protection IP65.*
- Puerta reversible. / *Reversible door.*
- Amplia entrada de cables con junta de estanqueidad. *Generous cable entry room with sealing gasket.*

Envolventes Murales
Metal Panel Boards

Dimensiones (mm) / *Dimensions (mm)*			con placa de montaje / *with mounting plate*				Sin placa de montaje / *without mounting plate*	P.V.P.
Ancho/*Width*	Alto/*Height*	Fondo/*Depth*	Con puerta opaca *with plain door*	P.V.P.	Con puerta transparente *with transparent door*	P.V.P.		
200	300	150	ST2315	**83,90**			STN2315	**81,99**
300	300	150	ST3315	**91,88**			STN3315	**86,08**
300	400	150	ST3415	**106,42**			STN3415	**98,25**
300	500	150	ST3515	**131,25**			STN3515	**128,13**
400	300	150	ST4315	**123,84**			STN4315	**115,73**
400	500	150	ST4515	**150,14**			STN4515	**140,17**
300	400	200	ST3420	**125,26**			STN3420	**116,89**
300	500	200	ST3520	**139,53**			STN3520	**129,10**
400	300	200	ST4320	**138,09**	STP4320	**200,87**	STN4320	**128,08**
400	400	200	ST4420	**148,66**	STP4420	**213,99**	STN4420	**139,54**
400	500	200	ST4520	**152,37**	STP4520	**222,83**	STN4520	**143,08**
400	600	200	ST4620	**173,19**	STP4620	**252,80**	STN4620	**154,34**
500	500	200	ST5520	**186,32**	-	-	STN5520	**166,83**
500	700	200	ST5720	**213,15**	STP5720	**316,14**	STN5720	**190,12**
600	400	200	ST6420	**179,75**	STP6420	**264,50**	STN6420	**161,07**
600	600	200	ST6620	**227,98**	STP6620	**336,40**	STN6620	**198,25**
600	800	200	ST6820	**279,89**	-	-	STN6820	**221,80**
400	500	250	ST4525	**165,78**	STP4525	**235,67**	STN4525	**150,86**
400	600	250	ST4625	**192,61**	STP4625	**271,92**	STN4625	**174,14**
500	700	250	ST5725	**230,55**	STP5725	**333,83**	STN5725	**208,11**
600	800	250	ST6825	**293,60**	STP6825	**420,00**	STN6825	**260,73**
600	1000	250	ST61025	**369,22**	STP61025	**531,85**	STN61025	**327,27**
600	400	300	ST6430	**266,50**	STP6430	**354,37**	STN6430	**248,90**
600	600	300	ST6630	**269,65**	STP6630	**382,62**	STN6630	**240,41**
600	800	300	ST6830	**314,15**	STP6830	**443,11**	STN6830	**281,98**
600	1000	300	ST61030	**479,27**	STP61030	**572,65**	STN61030	**370,58**
600	1200	300	ST61230	**480,01**	STP61230	**638,27**	STN61230	**402,23**
600	1400	300	ST61430	**772,91**	-	-	-	-
800	800	300	ST8830	**399,48**	-	-	STN8830	**354,28**
800	1000	300	ST81030	**471,65**	STP81030	**681,93**	STN81030	**401,38**
800	1200	300	ST81230	**519,58**	STP81230	**754,97**	STN81230	**446,43**
400	600	400	ST4640	**343,82**				
600	600	400	ST6640	**368,09**				
600	800	400	ST6840	**435,13**				
600	1000	400	ST61040	**536,44**				
800	800	400	ST8840	**566,10**				
800	1000	400	ST81040	**657,71**				

Accesorios Envolventes Murales / *Accessories for Combi enclosures*

Regulador de placa de montaje
Se utiliza para regular la profundidad de la placa de montaje instalada en la envolvente. El suministro incluye 2 unid.

Mounting plate depth adjustable guides
For the mounting plate depth adjustment. Packaging of 2 units.

Ref.	Prof. caja	P.V.P.
WA980	200	**26,53**
WA981	250	**28,52**
WA982	300	**30,44**

Otros más accesorios contacte con Terasaki
Other accessories, please contact Terasaki

Limitador de puerta
Utilizado para mantener la puerta abierta a 90º evitando cierres accidentales. Incluye una unidad con accesorios de montaje.

Door limit device
To keep the door open at 90º to avoid the door closes accidentally. One unit and mounting accessories are included.

Ref.	P.V.P.
WA060	**15,41**

Obturadores / Blank plates
1 tira de 630 mm.
1 module (630 mm).

Ref.	P.V.P.
MDTCFU635	**8,54**

Tejadillo
Protección en instalaciones de intemperie. Realizado en chapa de acero 1,5mm.

Cover
Protection for outdoor installations. Made of sheet steel 1.5mm.

Ref.	Descripción *Description*	P.V.P.
TT14020	400x200	**37,94**
TT15020	500x200	**45,08**
TT16025	600x250	**57,36**
TT18025	800x250	**70,76**
TT14025	400x250	**43,67**
TT15025	500x250	**49,92**
TT16030	600x300	**62,49**
TT18030	800x300	**76,46**

Kit regulación profundidad carril DIN / *DIN rail depth reg. kit*
2 espaciadores M6 / 2 spacers M6

Ref.	P.V.P.
WTSF003	**18,17**

Soportes de fijación a pared
Realizados en chapa de acero zincada de 2,5mm. Se suministran 4 unidades.

Wall fixing brackets
Made off zinc alloy sheet steel 2.5mm. Packaging of 4 units.

Ref.	P.V.P.
SDWC010	**7,14**

Ref.	P.V.P.
Tuercas enjauladas M8 (20 uds) *Cage nuts M8 (20 units)*	**28,05**
Tornillos M8 (1 ud) *Screws M8 (1 unit)*	**1,00**

Familia 4101

- Gama de armarios compactos monoblock especialmente diseñada para la instalación de elementos de control y automatismos, mediante la placa de inserción frontal.
  Range of compact monoblock enclosures specially designed for the installation of control gear, by means of the frontal entry plate.
- Disponible con puerta ciega y transparente.
  Available plain or transparent door.
- Grado de proteccion IP55 / *Degree of protection IP55*

Accesorios / Accessories:
- Zócalo (ATZ) - Ver página 16. / *Plinth (ATZ) – See page 16.*
- La placa de montaje y el kit de montaje se pedirán por separado (ATPA) - Ver página 16.
  The mounting plate and the mounting kit must be requested separately (ATPA) See page 16.
- Cáncamos de elevación (WTGS) / *Lifting eyes (WTGS)*

Dimensiones (mm) / Dimensions (mm)			PUERTA OPACA / *PLAIN DOOR*		PUERTA TRANSPARENTE / TRANSPARENT DOOR	
Ancho/*Base*	Alto/*Height*	Profundidad/*Depth*	Ref.	P.V.P.	Ref.	P.V.P.
600	1200	400	TB061204PR	**693,20**		
600	1400	400	TB061404PR	**798,25**		
600	1600	400	TB061604PR	**922,51**		
600	1800	400	TB061804PR	**958,94**	TB061804PX	**1.185,59**
600	2000	400	TB062004PR	**981,60**	TB062004PX	**1.227,16**
600	1800	500	TB061805PR	**986,71**	TB061805PX	**1.213,35**
600	2000	500	TB062005PR	**1.066,32**	TB062005PX	**1.260,90**
800	1200	400	TB081204PR	**862,22**		
800	1400	400	TB081404PR	**940,91**		
800	1600	400	TB081604PR	**991,53**		
800	1800	400	TB081804PR	**1.033,22**	TB081804PX	**1.317,49**
800	2000	400	TB082004PR	**1.071,69**	TB082004PX	**1.382,02**
800	1800	500	TB081805PR	**1.063,02**	TB081805PX	**1.347,29**
800	2000	500	TB082005PR	**1.168,48**	TB082005PX	**1.417,72**
1000	1800	400	TB101804PR	**1.200,43**	TB101804PX	**1.547,14**
1000	2000	400	TB102004PR	**1.237,98**	TB102004PX	**1.619,32**
1000	1800	500	TB101805PR	**1.234,71**	TB101805PX	**1.581,48**
1000	2000	500	TB102005PR	**1.278,36**	TB102005PX	**1.659,66**
1200	1200	400	TB121204PR	**1.125,12**		
1200	1400	400	TB121404PR	**1.293,32**		
1200	1600	400	TB121604PR	**1.342,98**		
1200	1800	400	TB121804PR	**1.499,20**		
1200	2000	400	TB122004PR	**1.531,09**		
1200	1800	500	TB121805PR	**1.515,19**		
1200	2000	500	TB122005PR	**1.531,09**		

Familia 4101

De inserción frontal, estas permiten un montaje tradicional de dispositivos de control y automatismos.

With the frontal insertion, these switchboards allow a traditional mounting for switchgear.

- Pedir por separado el kit de montaje de placa referencia WTKB002.
  Please request separately the mounting kit ref. WTKB002.

Ref.	P.V.P.
WTKB002	**19,72**

Placa de montaje de inserción frontal
Frontal entry mounting plate

Dimensiones / *Dimensions*	Ref.	PVP
600 x 1200	ATPA060120	**100,51**
600 x 1400	ATPA060140	**109,53**
600 x 1600	ATPA060160	**119,45**
600 x 1800	ATPA060180	**125,52**
600 x 2000	ATPA060200	**135,16**
800 x 1200	ATPA080120	**121,05**
800 x 1400	ATPA080140	**131,92**
800 x 1600	ATPA080160	**144,98**
800 x 1800	ATPA080180	**147,64**
800 x 2000	ATPA080200	**162,43**
1000 x 1600	ATPA100160	**203,12**
1000 x 1800	ATPA100180	**219,05**
1000 x 2000	ATPA100200	**242,07**
1200 x 1200	ATPA120120	**194,67**
1200 x 1400	ATPA120140	**212,12**
1200 x 1600	ATPA120160	**236,66**
1200 x 1800	ATPA120180	**246,09**
1200 x 2000	ATPA120200	**277,74**

Zócalos para Tesa Block
Plinth for Tesa Block

Descripción	Ref.	PVP
Esquinera zócalo. Alto = 100mm (4 uds) Plinth corner. Height = 100mm (4 units)	ATZEA100	**60,86**
Esquinera zócalo. Alto = 200mm (4 uds) Plinth corner. Height = 200mm (4 units)	ATZEA200	**103,78**
Paneles laterales zócalo. Prof. = 400mm (2 uds) Plinth side panels. Depth = 400mm (2 units)	ATZET0400B	**13,77**
Paneles laterales zócalo. Prof. = 500mm (2 uds) Plinth side panels. Depth = 500mm (2 units)	ATZET0500B	**17,09**
Panel frontal/lateral zócalo. Prof. = 600mm (2 uds) Plinth front/side panel. Depth = 600mm (2 units)	ATZET0600	**20,88**
Panel frontal/lateral zócalo. Prof. = 800mm (2 uds) Plinth front/side panel. Depth = 800mm (2 units)	ATZET0800	**29,40**
Panel frontal/lateral zócalo. Prof. = 1000mm (2 uds) Plinth front/side panel. Depth = 1000mm (2 units)	ATZET1000	**44,60**
Panel frontal/lateral zócalo. Prof. = 1200mm (2 uds) Plinth front/side panel. Depth = 1200mm (2 units)	ATZET1200	**58,95**

Familia 4102

- Armarios industriales enlazables / *Linkable industrial cubicles*
- Permite crear sistemas modulares de distribución eléctrica en baja tensión, mediante sus elementos de soporte y protección prefabricados. *This range allows a variety of low voltage electrical distribution modular systems, using its protection and support prefabricated elements.*
- Insertando el módulo interno lateral MDAR-200 en un armario de ancho 800 mm permite la instalación de embarrados verticales así como un espacio lateral de entradas y salidas de cables. / *By inserting the side internal module MDAR-200 in a 800mm cubicle, this allows the vertical busbar installation and a side area for wire access.*
- Grado de protección IP55, según la norma EN60529 / *Degree of protection IP55, according to EN 60529*
- Acabado: revestimiento estándar en polvo de epoxy-poliéster. / *Paint finish: standard epoxy-polyester powder coating*
- RAL 7035 texturizado. / *RAL 7035 textured finish*
- Puerta transparente en RAL7035 con perfiles de aluminio en RAL9025. / *Transparent door in RAL7035 with aluminium profiles in RAL9025.*

El suministro incluye:
Packaging contain:
- Estructura / *Structure*
- Panel posterior (atornillado/puerta) *Rear panel (screwed/door)*
- Techo / *Roof*
- Base / *Base*
- Placa de entrada de cables regulable *Adjustable cable entry plate*

Armario Base / *Basic structure*

Dimensiones (mm) *Dimensions (mm)*			Puerta ciega y fondo atornillado *Plain door and screwed rear panel*		Puerta transparente y fondo atornillado *Transparent door and screwed rear panel*		Puerta ciega y puerta posterior *Plain door and rear door*	
Ancho *Base*	Alto *Height*	Profundidad *Depth*	Ref.	P.V.P.	Ref.	P.V.P.	Ref.	P.V.P.
600	1800	400	TM061804PR	**1.057,08**	TM061804PX	**1.351,72**	TM061804DP	**1.212,55**
600	1800	500	TM061805PR	**1.071,29**	TM061805PX	**1.361,87**	TM061805DP	**1.226,79**
600	1800	600	TM061806PR	**1.098,60**	TM061806PX	**1.394,41**	TM061806DP	**1.254,30**
600	1800	800	TM061808PR	**1.176,46**	TM061808PX	**1.490,80**	TM061808DP	**1.339,81**
800	1800	400	TM081804PR	**1.114,32**	TM081804PX	**1.475,48**	TM081804DP	**1.267,71**
800	1800	500	TM081805PR	**1.132,91**	TM081805PX	**1.494,07**	TM081805DP	**1.286,35**
800	1800	600	TM081806PR	**1.163,67**	TM081806PX	**1.525,99**	TM081806DP	**1.316,85**
800	1800	800	TM081808PR	**1.253,74**	TM081808PX	**1.638,18**	TM081808DP	**1.416,46**
600	2000	400	TM062004PR	**1.085,25**	TM062004PX	**1.424,91**	TM062004DP	**1.249,45**
600	2000	500	TM062005PR	**1.099,49**	TM062005PX	**1.439,41**	TM062005DP	**1.263,69**
600	2000	600	TM062006PR	**1.127,06**	TM062006PX	**1.467,87**	TM062006DP	**1.290,94**
600	2000	800	TM062008PR	**1.206,37**	TM062008PX	**1.567,58**	TM062008DP	**1.379,00**
800	2000	400	TM082004PR	**1.158,17**	TM082004PX	**1.569,91**	TM082004DP	**1.337,14**
800	2000	500	TM082005PR	**1.175,58**	TM082005PX	**1.587,62**	TM082005DP	**1.354,58**
800	2000	600	TM082006PR	**1.207,86**	TM082006PX	**1.620,77**	TM082006DP	**1.386,80**
800	2000	800	TM082008PR	**1.299,09**	TM082008PX	**1.735,80**	TM082008DP	**1.488,28**

Configuración de cuadro completo / *Complete switchboard construction*

Paso 1 / *Step 1*

Armario base
Base cubicle

+

Paso 2 / *Step 2*

Estructura modular
Modular structure

ó
or

Estructura modular con puerta de 200mm.
Modular structure with 200mm door

+

Paso 3 / *Step 3*

Kits de montaje de aparatos
Mounting kit for switchgear

+

Paso 4 / *Step 4*

Paneles laterales
Side panels

+

Paso 5 / *Step 5*

Accesorios/*Accessories*:
- Zócalos / Plinth
- Cáncamos / Lifting eyes
- etc...

Ejemplo de elección de los componenetes de un armario de distribución:
Example of a distribution switchboard components selection:

			Unidades/*Units*	Ref.	Espacio/*Space*
Paso/*Step* 1:	Armario base con puerta ciega 2000x600x400 mm. / Base cubicle with plain door 2000x600x400 mm.		1	TM062004PR	1800 (útil/*useful*)
Paso/*Step* 2:	Estructura modular básica (sin pasillo de 200mm.) / *Basic modular structure (without 200mm side module)*		1	ATSM060200	-
Paso/*Step* 3:	Kits de montaje: *Mounting kits:* - Placas soporte *Support plates* - Guías / *Guides* - Carátulas / *Cover plates*	Int. Autom. 630A Vert. / *MCCB 630A Vert.*	1 1 2	ATPM060070 ATPU060040 WTPR033040	700
		48 módulos DIN / *48 DIN modules*	2	ATPM060020M	400
		Carátulas ciegas (reserva) / Blank cover plates (spare)	1	ATPM060040	400
Paso/*Step* 4:	Paneles laterales / *Side panels*		1	ATPM060030	300
Paso/*Step* 5:	Accesorios: *Accessories:*	Zócalo 100 mm. / *Plinth 100 mm.*	1	ATZ1060040	-
		Cáncamos de elevación / *Lifting eyes bolt*	1	WTGS001	-

La suma debe ser igual al espacio útil del armario.

The total must be equal to the cabinet useful space

Familia 4102

Estructura modular - ATSM / *Modular structure ATSM*

Contiene una serie de montantes y perfiles que permiten la fijación de carátulas y placas para los armarios de distribución eléctrica modular. Cuando se requiere de un módulo lateral de 200mm (MDAR2) no es necesario la estructura modular ATSM.

Consists of different support profiles that allow the cover and mounting plates mounting for the modular electrical distribution switchboards. The modular structure ATSM is not necessary when a 200mm side module (MDAR2) is required.

Dimensiones armario / *Enclosure dimensions*				
Ancho/*Base*	**Alto/*Height***	**Altura Útil/*Useful height***	**Ref.**	**P.V.P.**
600	1800	1600	ATSM060180	**171,38**
800	1800	1600	ATSM080180	**174,83**
600	2000	1800	ATSM060200	**184,70**
800	2000	1800	ATSM080200	**188,18**

Módulos laterales para embarrados y entrada-salida de cables
Side module for busbars and cable access

Se utilizan espacios intermedios o finales de una composición de armarios modulares para albergar en ellos embarrados verticales de distribución o para circulación de cables.

Middle or end spaces of a modular enclosure construction is used to contain vertical busbar distribution systems or cabling.

Módulo externo (ancho 300 mm.) / *External module (width 300 mm)*

Ancho *Base*	Alto *Height*	Prof. *Depth*	Ref.	P.V.P.
300	1800	400	TM031804PR	**863,24**
		600	TM031806PR	**899,59**
		800	TM031808PR	**984,30**
300	2000	400	TM032004PR	**890,73**
		600	TM032006PR	**927,18**
		800	TM032008PR	**1.008,53**

El suministro incluye/*Packaging includes:*
- Estructura/*Enclosure structure*
- Puerta de chapa de acero de 2 mm con marco de refuerzo, con un sistema de cierre de doble barra de 0,3 mm.
  Door in 2mm sheet steel with tubular stiffening, with a closing system of double bar of 0.3 mm
- Panel posterior en chapa de acero de 1,5 mm./*Rear panel 1.5mm sheet steel*
- Techo desmontable en chapa de acero de 1,5 mm.
  Removable roof panel 1.5mm sheet steel
- Base con entrada de cables regulable en chapa de acero de 1,5 mm.
  Base plate with adjustable cabling entry 1.5mm sheet steel

Módulo interno (ancho 200 mm.) / *Internal module (width 200 mm)*

Armario/*Enclosure*	Ref.	P.V.P.
800 x 1800	MDAR2109	**527,75**
800 x 2000	MDAR2209	**590,37**

Instalación disponible en cualquier lado del armario de ancho 800 mm, dividiendo el mismo en una zona de 200 mm de ancho (embarrado o cables) y una de 600 mm para instalación de aparatos.

Available installation in any 800 mm enclosure side, splitting the cubicle in two parts, one of 200 mm width (busbars and cabling) and another of 600mm for switchgear installation.

+

Guías de profundidad

Ref.	Descripción / Description	P.V.P.
WTPR050040MF	Guía para MDAR2 (2 uds) Depth guide for MDAR2 (2 units)	**13,32**
WTPR050060MF	Guía para MDAR2 (2 uds) Depth guide for MDAR2 (2 units)	**20,03**

Nota: Solicitar el armario y su guía de profundidad correspondiente.
Note: Please order the enclosure and its corresponding depth guide.

El suministro incluye/*Packaging includes*:
- Estructura / *Enclosure structure*
- Carátula de chapa de acero de 2 mm., montaje derecha o izquierda
  Front cover in 2mm sheet steel, right or left mounting
- Tapas de cierre / *Closing plates*

Guías verticales regulación profundidad
Vertical guides for depth adjustment

Estas guías verticales permiten regular la profundidad de instalación de los aparatos, dividiendo el armario en dos volúmenes: instalación de aparamenta y volumen posterior para embarrados verticales en fondo de armario, circulación de cables, etc...

These vertical guides provide fully depth adjustment for the switchgear installation, splitting the enclosure in two compartments: for switchgear installation and a rear space for vertical busbar system at the enclosure back, cabling access, …

Ref.	Descripción / *Description*	P.V.P.
WTPR050180CP	Guía de montaje 1800mm (2 uds) *Mounting guide 1800mm (2 units)*	**27,52**
WTPR050200CP	Guía de montaje 2000mm (2 uds) *Mounting guide 2000mm (2 units)*	**30,77**

Familia 4102

Guías de fijación en profundidad / *Depth mounting guides*

Su instalación en profundidad permite la fijación de las placas y guías donde irán fijados los aparatos.
Their depth adjustment allows the right mounting plates position, where the devices will be mounted.

Ref.	Descripción / Description	P.V.P.
WTPR050040	Guía para prof. 400mm. (4 uds) Depth guide 400mm. (4 units)	**26,76**
WTPR050060	Guía para prof. 600mm. (4 uds) Depth guide 600mm. (4 units)	**44,46**
WTPR050080	Guía para prof. 800mm. (4 uds) Depth guide 800mm. (4 units)	**62,29**
WTSF001	Escuadras de fijación (8 uds) Fixing brackets (8 units)	**25,50**

Solicitar por separado las escuadras de fijación WTSF-001 (el suministro incluye 8 unidades)
Fixing brackets WTSF-001 must be requested separately (8 units supplied).

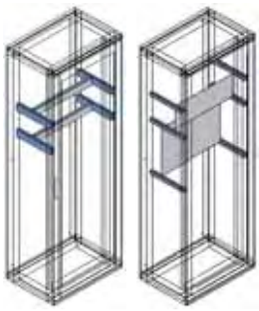

Profundidad armario *Enclosure depth*	Profundidad de instalación *Installation depth*	Profundidad parcial *Partial depth*		Profundidad total *Total depth*	
		Ref.	P.V.P.	Ref.	P.V.P.
400	125	WTPR033010	**46,97**	WTPR033025	**56,74**
	175	WTPR033015	**51,26**		
600	125	WTPR030010	**46,97**	WTPR033050	**89,46**
	175	WTPR033015	**51,26**		
	275	WTPR033025	**56,74**		
800	125	WTPR033010	**46,97**	WTPR033070	**116,30**
	175	WTPR033015	**51,26**		
	275	WTPR033025	**56,74**		
	375	WTPR033040	**76,18**		

El suministro incluye un par de guías más tornillería. / *Two guides and a set of mounting screws are standard supplied.*

Placas de montaje ciegas / *Blank mounting plates*

Permiten la fijación en ellas de los aparatos a instalar en el cuadro. Recomendable para la instalación de aparatos de caja moldeada, contactores industriales, etc, ...

For switchgear mounting, such as: MCCBs, industrial contactors, …

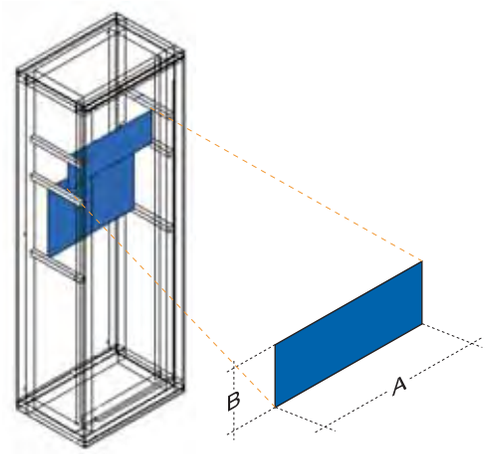

Ancho del armario *Enclosure width*	Altura de la placa *Plate height*	Dimensiones / *Dimensions* A	Dimensiones / *Dimensions* B	Ref.	P.V.P.
600	200	490	165	ATPU060020	**48,66**
	300		265	ATPU060030	**58,40**
	400		365	ATPU060040	**74,38**
	500		465	ATPU060050	**84,58**
	600		565	ATPU060060	**94,69**
	700		665	ATPU060070	**112,82**
	800		765	ATPU060080	**130,87**
800	200	690	165	ATPU080020	**55,96**
	300		265	ATPU080030	**68,33**
	400		365	ATPU080040	**92,19**
	500		465	ATPU080050	**106,14**
	600		565	ATPU080060	**118,56**
	700		665	ATPU080070	**128,65**
	800		765	ATPU080080	**149,79**

Guías soporte aparatos / *Mounting profiles for electrical devices*

Estas guías de montaje horizontal permiten la instalación de aparatos de gran peso y conexiones frontales, como los aparatos de caja moldeada de In≥1000A (el suministro incluye 4 unidades).

These horizontal mounting plates allows the installation of heavy devices and frontal connections, as for instance MCCBs of In≥1000A (4 units supplied).

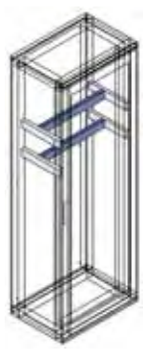

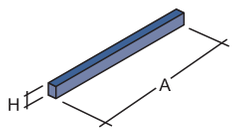

Dimensiones Armario *Enclosure dimensions*	Descripción *Description*	P.V.P.
WTPR050060	Guía A=600mm largo H=50mm (4 uds) Guide A=600mm long. H=50mm (4 units)	**44,46**
WTPR050080	Guía A=800mm largo H=50mm (4 uds) Guide A=800mm long. H=50mm (4 units)	**62,29**

Familia 4102

Carátulas de protección / *Front covers plates*

Carátulas ciegas - ATPM
Blank cover plates - ATPM

Ancho *Width*	Alto *Height*	Ref.	P.V.P.
600	100	ATPM060010	**74,51**
	200	ATPM060020	**35,71**
	300	ATPM060030	**47,83**
	400	ATPM060040	**58,06**
	500	ATPM060050	**68,33**
	600	ATPM060060	**78,61**
	700	ATPM060070	**88,96**
	800	ATPM060080	**99,23**
800	100	ATPM080010	**94,71**
	200	ATPM080020	**45,40**
	300	ATPM080030	**62,29**
	400	ATPM080040	**74,38**
	500	ATPM080050	**84,95**
	600	ATPM080060	**95,51**
	700	ATPM080070	**106,37**
	800	ATPM080080	**117,18**

Obturadores / *Blank plates*
1 tira de 630 mm. / 1 module (630 mm)

Ref.	P.V.P.
MDTCFU635	**8,54**

Carátulas troqueladas - ATPM
Front cover plates with cut-outs for MCBs – ATPM
Incluye Carril DIN y accesorios de montaje. / *DIN rail and mounting kit supplied.*

Ancho Width	Alto Height	Nº Módulos 18mm Nº of modules 18mm	Ref.	P.V.P.
600	150	1X24	ATPM060015M	**49,88**
	200	1x24	ATPM060020M	**43,31**
	400	2x24	ATPM060040M	**72,52**
800	150	1X35	ATPM080015M	**62,30**
	200	1x35	ATPM080020M	**52,96**
	400	2x35	ATPM080040M	**89,76**

Carátulas troqueladas - ATPM-T
Front cover plates with cut-outs - ATPM-T
Carátulas preparadas para la instalación de interruptores de caja moldeada, troquel 116x116mm.
Cover plates for MCCBs mounting, cut-out 116x116mm.

Ancho / *Width*	Alto / *Height*	Ref.	P.V.P.
600	300	ATPM060030T	**86,39**
800	300	ATPM080030T	**110,78**

Carátulas troqueladas - ATPH
Front cover plates with cut-outs – ATPH
Carátulas preparadas para la instalación de aparatos de medida de 68 x 68 mm.
Cover plates with knock-outs for 68x68mm devices.

Ancho / *Width*	Alto / *Height*	Ref.	P.V.P.
600	200	ATPH060020	**38,14**
800	200	ATPH080020	**45,40**

Paneles laterales / *Side panels*

Se suministran 2 uds. por referencia de paneles de cierre laterales del armario. Instalación, uno en cada lateral del armario. Si el armario está compuesto de varias unidades enlazadas, sólo deberá pedirse un juego de paneles laterales ATFI.

Pack quantity: 2 units for reference. In case the switchboards consists of several linkable elements, it must be requested only one set of side panels ATFI.

Alto *Height*	Profundidad *Depth*	Ref.	P.V.P.
1800	400	ATFI040180	**191,16**
	500	ATFI050180	**217,64**
	600	ATFI060180	**242,96**
	800	ATFI080180	**294,38**
2000	400	ATFI040200	**204,84**
	500	ATFI050200	**228,74**
	600	ATFI060200	**259,79**
	800	ATFI080200	**311,19**

Zócalos / *Plinth*

Esquinas y paneles transversales realizados en chapa de acero de 2 mm. El suministro incluye las 4 esquinas y paneles transversales.

Corners and transversal panels made of 2mm sheet steel (4 corners and 4 transversal panels supplied)

Descripción	Ref.	PVP
Esquinera zócalo. Alto = 100mm (4 uds) Plinth corner. Height = 100mm (4 units)	ATZEA100	**60,86**
Esquinera zócalo. Alto = 200mm (4 uds) Plinth corner. Height = 200mm (4 units)	ATZEA200	**103,78**
Paneles frontales zócalo. Ancho = 300mm (2 uds) Plinth front panels. Width = 300mm (2 units)	ATZET0300	**10,68**
Paneles laterales zócalo. Prof. = 400mm (2 uds) Plinth side panels. Depth = 400mm (2 units)	ATZET0400A	**13,91**
Paneles laterales zócalo. Prof. = 500mm (2 uds) Plinth side panels. Depth = 500mm (2 units)	ATZET0500	**17,40**
Panel frontal/lateral zócalo. Prof. = 600mm (2 uds) Plinth front/side panel. Depth = 600mm (2 units)	ATZET0600	**20,88**
Panel frontal/lateral zócalo. Prof. = 800mm (2 uds) Plinth front/side panel. Depth = 800mm (2 units)	ATZET0800	**29,40**

Familia 4102

Juego de Unión
Profiles joint set

Se utiliza para unir dos armarios juntos. El suministro incluye espaciadores de unión, accesorios de fijación y una junta para garantizar el grado de protección IP.

Two enclosures joint function (joint bars, fixing accessories and a sealing gasket to guarantee the IP degree of protection.

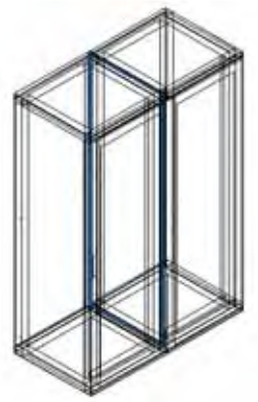

Dimensiones *Dimensions*	Ref.	P.V.P.
1800-2000	ATKU004	**88,31**

Accesorios de elevación y transporte
Lifting and transport accessories

Su fijación en el techo del armario permite la elevación y transporte del mismo.

Fitted on the roof, it allows the enclosure lifting and transport.

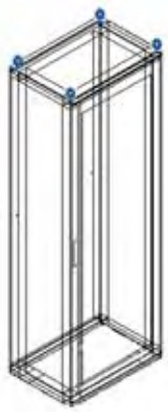

	Ref.	P.V.P.
Cáncamos (4 uds.) *Lifting eye bolts (4 units)*	WTGS001	**18,31**
Escuadras (4 uds.) *Brackets (4 units)*	WTSS001	**43,12**

Sistema de cierre
Closing system

	Ref.	P.V.P.
Manilla giratoria con cerradura Rotary handle with lock	WE090	**69,29**
Bombín con llave Key lock	WE110	**60,44**

Instalación Aparamenta Modular DIN/Varios
Modular DIN products (MCB) mounting

Guía de montaje de aparatos de distribución eléctrica

Mounting guideline for the switchgear distribution

		ANCHO WIDTH 600				
		Tipo / Type	Modular	Modular	Modular	INSTALACIÓN / MOUNTING
		Interruptor Device	24 mod. DIN / 35 mod. DIN	24 mod. DIN / 35 mod. DIN	48 mod. DIN / 70 mod. DIN	Bornes / Terminals
		Altura usada Height used	150	200	400	200
		Montaje Mounting	Vertical	Vertical	Vertical	Vertical
Ancho 600 Width 600	Carátula Principal Main cover plate	Uds./Units	1	1	1	1
		Ref.	ATPM060015M	ATPM060020M	ATPM060040M	ATPM060020
Ancho 800 Width 800	Carátula Principal Main cover plate	Uds./Units	1	1	1	1
		Ref.	ATPM080015M	ATPM080020M	ATPM080040M	ATPM080020
Ancho 600 Width 600	Carátula secundaria Secondary cover plate	Uds./Units				
		Ref.				
Ancho 800 Width 800	Carátula secundaria Secondary cover plate	Uds./Units				
		Ref.				
Ancho 600 Width 600	Placa montaje Mounting plate	Uds./Units				1
		Ref.				ATPU060020
Ancho 800 Width 800	Placa montaje Mounting plate	Uds./Units				1
		Ref.				ATPU080020
	Accesorios Accessories	Uds./Units				
		Ref.				
Profundidad 400 Depth 400	Guías Montaje Mounting guides	Uds./Units				2
		Ref.				WTPR033025
Profundidad 500 Depth 500	Guías Montaje Mounting guides	Uds./Units				2
		Ref.				WTPR033040
Profundidad 600 Depth 600	Guías Montaje Mounting guides	Uds./Units				2
		Ref.				WTPR033050
Profundidad 800 Depth 800	Guías Montaje Mounting guides	Uds./Units				2
		Ref.				WTPR033070

Notas técnicas / Technical notes:

1. Las carátulas con código terminado en M son troqueladas DIN / The cover plates ending M are already drilled.
2. Las carátulas con código terminado en T son troqueladas (troquel 120x120mm). The cover plates ending T are drilled, cut-out 120x120mm.
3. Las demás carátulas son ciegas a troquelar a medida en el momento de la instalación. Other cover plates are plane to be drilled when installed.
4. Las combinaciones para calibres >1250A contemplan el espacio vertical ocupado por los interruptores, los conductores de entrada y salida, se deberán dimensionar aparte, en su caso. / The combination for AF >1250A considers the vertical space for the breakers, the in and out conductors will have to be separately measured, in each case.

Instalación caja moldeada
MCCB Mounting

Guía de montaje de aparatos de distribución eléctrica

Mounting guideline for the switchgear distribution

		ANCHO WIDTH 600				
		Tipo / Type	**Caja Moldeada / MCCB**	**Caja Moldeada / MCCB**	**Caja Moldeada / MCCB**	**Caja Moldeada / MCCB**
		Interruptor Device	TemBreak hasta / up to 250A	TemBreak 125A	TemBreak 160-250A	TemBreak2 125A (tipos E - S types)
		Altura usada Height used	200	300	400	300
		Montaje Mounting	Horizontal	Vertical	Vertical	Vertical
Ancho 600 Width 600	Carátula Principal / Main cover plate	**Uds./Units**	1	1	1	1
		Ref.	ATPM060020	ATPM060030	ATPM060040	ATPM060020M
Ancho 800 Width 800	Carátula Principal / Main cover plate	**Uds./Units**	1	1	1	1
		Ref.	ATPM080020	ATPM080030	ATPM080040	ATPM080020M
Ancho 600 Width 600	Carátula secundaria / Secondary cover plate	**Uds./Units**				1
		Ref.				ATPM060010
Ancho 800 Width 800	Carátula secundaria / Secondary cover plate	**Uds./Units**				1
		Ref.				ATPM080010
Ancho 600 Width 600	Placa montaje Mounting plate	**Uds./Units**	1	1	1	1
		Ref.	ATPU060020	ATPU060020	ATPU060020	ATPU060020
Ancho 800 Width 800	Placa montaje Mounting plate	**Uds./Units**	1	1	1	1
		Ref.	ATPU080020	ATPU080020	ATPU080020	ATPU080020
	Accesorios Accessories	**Uds./Units**				1
		Ref.				WTSF002
Profundidad 400 Depth 400	Guías Montaje Mounting guides	**Uds./Units**	2	2	2	2
		Ref.	WTPR033025	WTPR033025	WTPR033025	WTPR033025
Profundidad 500 Depth 500	Guías Montaje Mounting guides	**Uds./Units**	2	2	2	2
		Ref.	WTPR033040	WTPR033040	WTPR033040	WTPR033040
Profundidad 600 Depth 600	Guías Montaje Mounting guides	**Uds./Units**	2	2	2	2
		Ref.	WTPR033050	WTPR033050	WTPR033050	WTPR033050
Profundidad 800 Depth 800	Guías Montaje Mounting guides	**Uds./Units**	2	2	2	2
		Ref.	WTPR033070	WTPR033070	WTPR033070	WTPR033070

Notas técnicas / Technical notes:

1. Las carátulas con código terminado en M son troqueladas DIN / The cover plates ending M are already drilled.
2. Las carátulas con código terminado en T son troqueladas (troquel 120x120mm). The cover plates ending T are drilled, cut-out 120x120mm.
3. Las demás carátulas son ciegas a troquelar a medida en el momento de la instalación. Other cover plates are plane to be drilled when installed.
4. Las combinaciones para calibres >1250A contemplan el espacio vertical ocupado por los interruptores, los conductores de entrada y salida, se deberán dimensionar aparte, en su caso. / The combination for AF >1250A considers the vertical space for the breakers, the in and out conductors will have to be separately measured, in each case.

Instalación caja moldeada
MCCB Mounting

Guía de montaje de aparatos de distribución eléctrica

Mounting guideline for the switchgear distribution

		ANCHO WIDTH 600			
		Tipo / Type	**Caja Moldeada / MCCB**	**Caja Moldeada / MCCB**	**Caja Moldeada / MCCB**
		Interruptor Device	TemBreak2 160-250A (tipos E - S types)	TemBreak 400A / TemBreak2 400-630A	TemBreak 400A / TemBreak2 400-630A
		Altura usada Height used	400	300	500
		Montaje Mounting	Vertical	Horizontal	Vertical
Ancho 600 Width 600	Carátula Principal / Main cover plate	**Uds./Units**	1	1	1
		Ref.	ATPM060020M	ATPM060030T	ATPM060030T
Ancho 800 Width 800	Carátula Principal / Main cover plate	**Uds./Units**	1	1	1
		Ref.	ATPM080020M	ATPM080030T	ATPM080030T
Ancho 600 Width 600	Carátula secundaria / Secondary cover plate	**Uds./Units**	2		2
		Ref.	ATPM060010		ATPM060010
Ancho 800 Width 800	Carátula secundaria / Secondary cover plate	**Uds./Units**	2		2
		Ref.	ATPM080010		ATPM080010
Ancho 600 Width 600	Placa montaje Mounting plate	**Uds./Units**	1	1	1
		Ref.	ATPU060020	ATPU060030	ATPU060030
Ancho 800 Width 800	Placa montaje Mounting plate	**Uds./Units**	1	1	1
		Ref.	ATPU080020	ATPU080030	ATPU080030
	Accesorios Accessories	**Uds./Units**	1		
		Ref.	WTSF002		
Profundidad 400 Depth 400	Guías Montaje Mounting guides	**Uds./Units**	2	2	2
		Ref.	WTPR033025	WTPR033025	WTPR033025
Profundidad 500 Depth 500	Guías Montaje Mounting guides	**Uds./Units**	2	2	2
		Ref.	WTPR033040	WTPR033040	WTPR033040
Profundidad 600 Depth 600	Guías Montaje Mounting guides	**Uds./Units**	2	2	2
		Ref.	WTPR033050	WTPR033050	WTPR033050
Profundidad 800 Depth 800	Guías Montaje Mounting guides	**Uds./Units**	2	2	2
		Ref.	WTPR033070	WTPR033070	WTPR033070

Notas técnicas / Technical notes:

1. Las carátulas con código terminado en M son troqueladas DIN / The cover plates ending M are already drilled.
2. Las carátulas con código terminado en T son troqueladas (troquel 120x120mm). The cover plates ending T are drilled, cut-out 120x120mm.
3. Las demás carátulas son ciegas a troquelar a medida en el momento de la instalación. Other cover plates are plane to be drilled when installed.
4. Las combinaciones para calibres >1250A contemplan el espacio vertical ocupado por los interruptores, los conductores de entrada y salida, se deberán dimensionar aparte, en su caso. / The combination for AF >1250A considers the vertical space for the breakers, the in and out conductors will have to be separately measured, in each case.

Instalación caja moldeada
MCCB Mounting

Guía de montaje de aparatos de distribución eléctrica

Mounting guideline for the switchgear distribution

		ANCHO WIDTH 600			
		Tipo / Type	Caja Moldeada / MCCB	Caja Moldeada / MCCB	Caja Moldeada / MCCB
		Interruptor Device	TemBreak 630-800A	TemBreak 630-800A	TemBreak 1250-1600A
		Altura usada Height used	400	700	900
		Montaje Mounting	Horizontal	Vertical	Vertical
Ancho 600 Width 600	Carátula Principal Main cover plate	Uds./Units	1	1	1
		Ref.	ATPM060030T	ATPM060030T	ATPM060030T
Ancho 800 Width 800	Carátula Principal Main cover plate	Uds./Units	1	1	1
		Ref.	ATPM080030T	ATPM080030T	ATPM080030T
Ancho 600 Width 600	Carátula secundaria Secondary cover plate	Uds./Units	1	2	2
		Ref.	ATPM060010	ATPM060020	ATPM060030
Ancho 800 Width 800	Carátula secundaria Secondary cover plate	Uds./Units	1	2	2
		Ref.	ATPM080010	ATPM080020	ATPM080030
Ancho 600 Width 600	Placa montaje Mounting plate	Uds./Units	1	1	1
		Ref.	ATPU060040	ATPU060030	ATPU060040
Ancho 800 Width 800	Placa montaje Mounting plate	Uds./Units	1	1	1
		Ref.	ATPU080040	ATPU080030	ATPU080040
	Accesorios Accessories	Uds./Units			
		Ref.			
Profundidad 400 Depth 400	Guías Montaje Mounting guides	Uds./Units	2	2	2
		Ref.	WTPR033025	WTPR033025	WTPR033025
Profundidad 500 Depth 500	Guías Montaje Mounting guides	Uds./Units	2	2	2
		Ref.	WTPR033040	WTPR033040	WTPR033040
Profundidad 600 Depth 600	Guías Montaje Mounting guides	Uds./Units	2	2	2
		Ref.	WTPR033050	WTPR033050	WTPR033050
Profundidad 800 Depth 800	Guías Montaje Mounting guides	Uds./Units	2	2	2
		Ref.	WTPR033070	WTPR033070	WTPR033070
			Pedir además el marco embellecedor Please order the door flange Ref: 211005161	Pedir además el marco embellecedor Please order the door flange Ref: 211005161	Pedir además el marco embellecedor Please order the door flange Ref: 211005161

Instalación bastidor abierto
ACB Mounting

Guía de montaje de aparatos de distribución eléctrica

Mounting guideline for the switchgear distribution

		ANCHO WIDTH 600			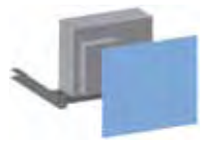	
		Tipo / Type	**Bastidor Abierto / ACBs**	**Bastidor Abierto / ACBs**	**Bastidor Abierto / ACBs**	**Bastidor Abierto / ACBs**
		Interruptor Device	800-2000A ext HC ó VC HC or VC	800-2000A ext FC FC	2500-3200A ext HC ó VC HC or VC	2500-3200A ext FC FC
		Altura usada Height used	600	1000	600	1000
		Montaje Mounting	Vertical	Vertical	Vertical	Vertical
Ancho 600 Width 600	Carátula Principal / Main cover plate	**Uds./Units**	1	1		
		Ref.	ATPM060060	ATPM060060		
Ancho 800 Width 800	Carátula Principal / Main cover plate	**Uds./Units**	1	1	1	1
		Ref.	ATPM080060	ATPM080060	ATPM080060	ATPM080060
Ancho 600 Width 600	Carátula secundaria / Secondary cover plate	**Uds./Units**		2		
		Ref.		ATPM060020		
Ancho 800 Width 800	Carátula secundaria / Secondary cover plate	**Uds./Units**		2		2
		Ref.		ATPM080020		ATPM080020
Ancho 600 Width 600	Placa montaje Mounting plate	**Uds./Units**	1	1		
		Ref.	WTPR050060	WTPR050060		
Ancho 800 Width 800	Placa montaje Mounting plate	**Uds./Units**	1	1	1	1
		Ref.	WTPR050080	WTPR050080	WTPR050080	WTPR050080
	Accesorios Accessories	**Uds./Units**	2	2	2	2
		Ref.	WTSF001	WTSF001	WTSF001	WTSF001
Profundidad 400 Depth 400	Guías Montaje Mounting guides	**Uds./Units**		1		
		Ref.		WTPR050040		
Profundidad 500 Depth 500	Guías Montaje Mounting guides	**Uds./Units**	1	1		
		Ref.	WTPR050050	WTPR050050		
Profundidad 600 Depth 600	Guías Montaje Mounting guides	**Uds./Units**	1	1	1	1
		Ref.	WTPR050060	WTPR050060	WTPR050060	WTPR050060
Profundidad 800 Depth 800	Guías Montaje Mounting guides	**Uds./Units**	1	1	1	1
		Ref.	WTPR050080	WTPR050080	WTPR050080	WTPR050080

Notas técnicas / Technical notes:

1. Las carátulas con código terminado en M son troqueladas DIN / The cover plates ending M are already drilled.
2. Las carátulas con código terminado en T son troqueladas (troquel 120x120mm). The cover plates ending T are drilled, cut-out 120x120mm.
3. Las demás carátulas son ciegas a troquelar a medida en el momento de la instalación. Other cover plates are plane to be drilled when installed.
4. Las combinaciones para calibres >1250A contemplan el espacio vertical ocupado por los interruptores, los conductores de entrada y salida, se deberán dimensionar aparte, en su caso. / The combination for AF >1250A considers the vertical space for the breakers, the in and out conductors will have to be separately measured, in each case.

Instalación bastidor abierto
ACB Mounting

Guía de montaje de aparatos de distribución eléctrica

Mounting guideline for the switchgear distribution

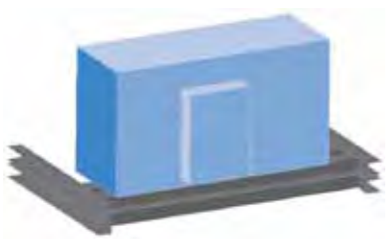

		Tipo / Type	**Bastidor Abierto / ACBs**	**Bastidor Abierto / ACBs**
		Interruptor Device	4000A ext VC / VC	6300A ext VC / VC
		Altura usada Height used	TOTAL	TOTAL
		Montaje Mounting	Vertical	Vertical
Ancho 1000 Width 1000	Puerta interna Internal door	**Uds./Units**	1	
		Ref.	ATPI100200 PUERTA INTERNA / INTERNAL DOOR	
Ancho 1200 Width 1200		**Uds./Units**		
		Ref.		MONTAJE DIRECTO A PUERTA DOOR DIRECT MOUNTING
Ancho 1000 Width 1000	Placa montaje Mounting plate	**Uds./Units**	1	
		Ref.	WTPR050100	
Ancho 1200 Width 1200	Placa montaje Mounting plate	**Uds./Units**		1
		Ref.		WTPR050120
	Accesorios Accessories	**Uds./Units**	2	2
		Ref.	WTSF001	WTSF001
	Guías Montaje Mounting guides	**Uds./Units**		
		Ref.		
Profundidad Depth 600	Guías Montaje Mounting guides	**Uds./Units**	1	2
		Ref.	WTPR050060	WTPR050060
Profundidad Depth 800	Guías Montaje Mounting guides	**Uds./Units**	1	2
		Ref.	WTPR050080	WTPR050080
Profundidad Depth 1000	Guías Montaje Mounting guides	**Uds./Units**	1	2
		Ref.	WTPR050100	WTPR050100

Notas técnicas / Technical notes:

1. Las carátulas con código terminado en M son troqueladas DIN / The cover plates ending M are already drilled.
2. Las carátulas con código terminado en T son troqueladas (troquel 120x120mm). The cover plates ending T are drilled, cut-out 120x120mm.
3. Las demás carátulas son ciegas a troquelar a medida en el momento de la instalación. Other cover plates are plane to be drilled when installed.
4. Las combinaciones para calibres >1250A contemplan el espacio vertical ocupado por los interruptores, los conductores de entrada y salida, se deberán dimensionar aparte, en su caso. / The combination for AF >1250A considers the vertical space for the breakers, the in and out conductors will have to be separately measured, in each case.

TERASAKI
Innovators in Protection Technology

Más de 80 años
More than 80 years

ofreciendo soluciones en Protección
providing Protection solutions

Desde su nacimiento hasta nuestros días el grupo TERASAKI ha creado diferentes productos que le han llevado a situarse entre los líderes mundiales en Protección, siendo **pioneros** en el:

- Desarrollo del primer interruptor automático limitador de corriente en todo el mundo
- Desarrollo de los primeros Interruptores Electrónicos de Caja moldeada

y convirtiéndose en una de las tres únicas empresas en el mundo con tecnología propia en:

- Interruptores de corte al aire
- Interruptores de caja moldeada
- Interruptores magnetotérmicos modulares
- Interruptores magnetotérmicos NEMA

*TERASAKI group, from birth till our time, has created a wide variety of different products, fact that has led the group to establish itself as a one of the worldwide leaders in Protection, being **pioneers** in:*

- *Development of worlds first Current Limiting Circuit Breaker*
- *Development of worlds first Electronic Moulded Case Circuit Breakers*

and being one of the only three world companies with own technology in:

- *ACBs*
- *MCCBs*
- *DIN MCBs*
- *NEMA MCBs*

Ofreciendo además una amplísima gama de productos que se adecua a cada una de las necesidades de nuestros clientes.

Providing furthermore a comprehensive range of products that fit each specific demand from our customers.

tecnología aplicada a la protección
technology applied to protection

Línea gratuita de Atención Comercial

900 60 50 70

TERASAKI ESPAÑA, S.A.U.
Pol. Ind. Coll de la Manya · Galileu Galilei, 19-21
08403 Granollers BARCELONA (Spain)
Tel.: +34 93 879 60 50 - Fax: +34 93 870 39 05
terasaki@terasaki.es · www.terasaki.es

Delegación centro
IBC San Sebastián de los Reyes - Fuerteventura, 4
Planta Baja - Oficina Nº 1 - 28703 MADRID (Spain)
Tel.: 609 14 17 83 - Fax: 93 860 19 00
delegacion.centro@terasaki.es · www.terasaki.es

TERASAKI.es